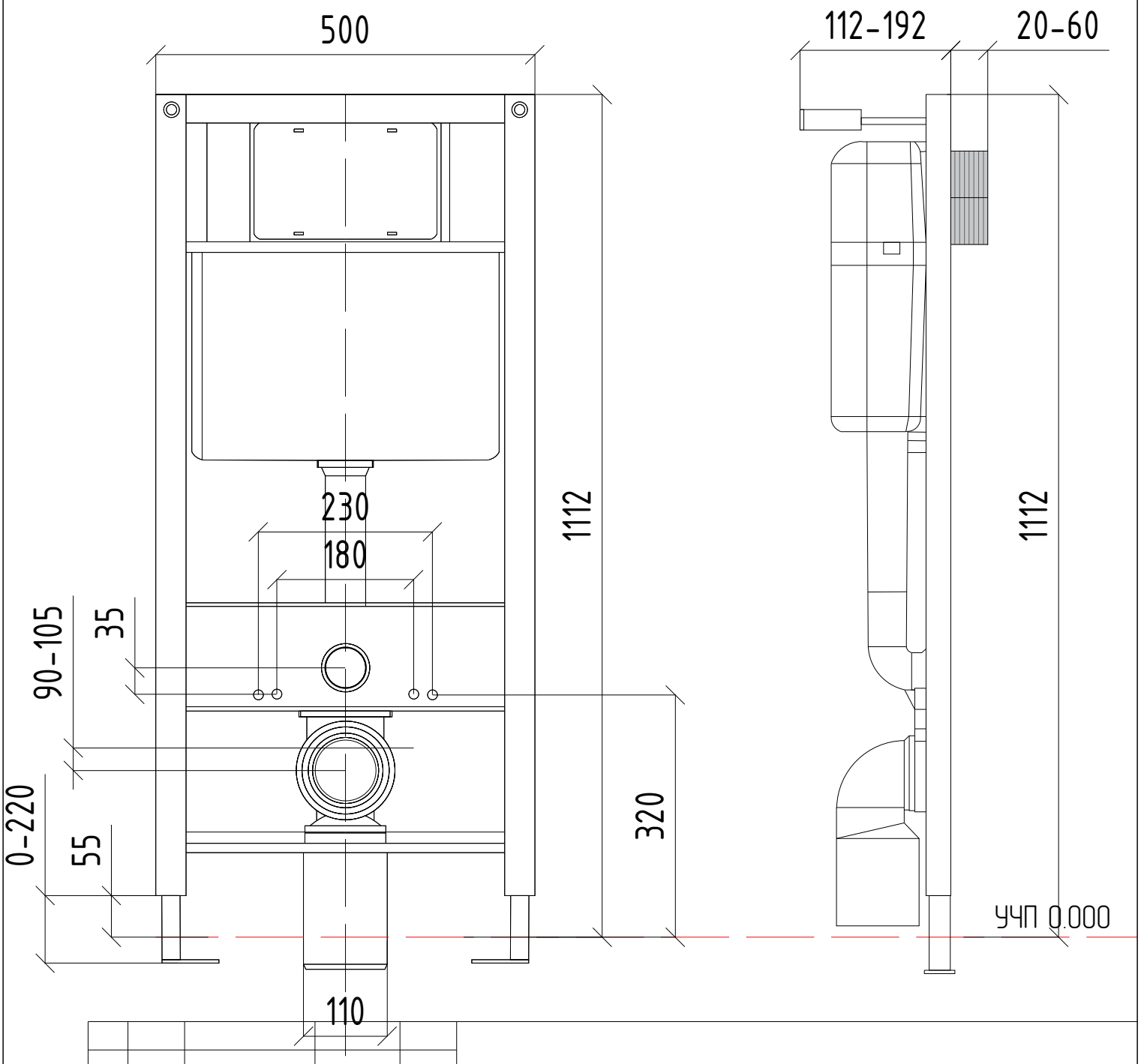

Изм.	Лист	№ докум.	Подп.	Дата	Инсталляция SANTEYA FRAME	Лит.	Масса	Масштаб
Разраб.								
Пров.								
Т.контр.						Лист 1	Листов 1	
					Производитель Доступная страна dostupnaya-strana.ru			
Н.контр.								
Утв.					Почта: zakaz@dstrana.ru Тел. 8 (800) 551-00-80			

Формат А4